第63回坂井杯バドミントン選手権大会

平成３０年９月１６日　長岡市市民体育館

男子シングルスー２

95 佐藤祐輔 （見附協会）
96 荒木優作 （宮内中学）
97 細貝悠人 （長岡高校）
98 伊藤　蓮 （長岡大手）
99 横山健太郎 （中越高校）
100 渡邉直弥 （長岡工業）
101 小市陸翔 （長岡農業）
102 江畑愛斗 （長岡商業）
103 一條尊也 （帝京長岡）
104 松永大輝 （越路中学）
105 高井奏雅 （長岡向陵）
106 東越颯太 （Ｔｅａｍ江陽）
107 長田成央利 （宮内中学）
108 木宮　涼 （中野島ＪＢＣ）
109 五十嵐斗哉 （長岡工業）
110 河村拓実 （長岡向陵）
111 清野　瑛 （ＮＢＡ）
112 中澤貴人 （魚沼協会）
113 金子透馬 （長岡大手）
114 鷲尾由人 （中越高校）
115 布川大雅 （長岡工業）
116 丸山柊平 （長岡商業）
117 片所　岬 （帝京長岡）
118 小畑　遥 （Ｔｅａｍ江陽）
119 涌井雄生 （帝京長岡）
120 田中愛斗 （長岡大手）
121 宮崎亘祐 （長岡工業）
122 西岡快人 （長岡高校）
123 石橋瑠雅 （長岡農業）
124 小島璃希斗 （十日町協会）
125 宮崎　孝 （長岡向陵）
126 久米大雅 （帝京長岡）
127 中澤栄介 （中越高校）
128 茂澤利樹 （長岡商業）
129 丸山翔也 （ＮＢＡ）
130 今井雄大 （長岡工業）
131 高橋敏隆 （宮内中学）
132 宮崎高弥 （長岡高校）
133 関　陸斗 （帝京長岡）
134 伊藤航希 （越路中学）
135 佐野壮太 （長岡大手）
136 早川健太 （長岡向陵）
137 萩野世蒔 （長岡工業）
138 酒井　陽 （宮内中学）
139 松山裕樹 （中越高校）
140 中村悠河 （長岡向陵）
141 伊藤俊樹 （越路クラブ）

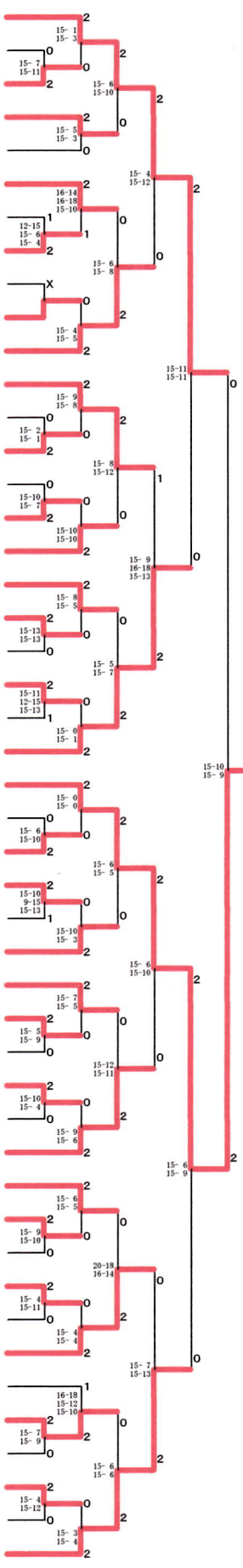

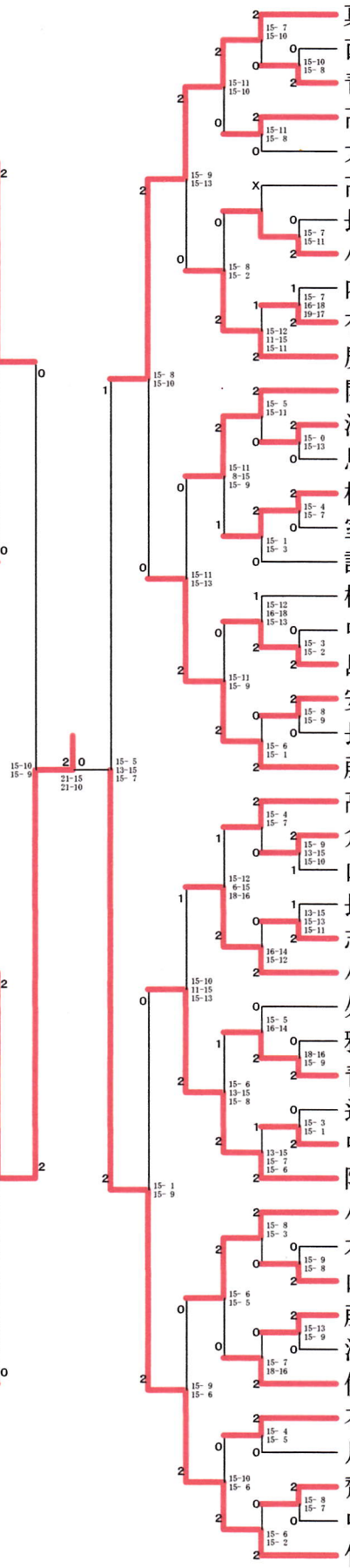

142 真霜太一 （十日町協会）
143 西潟佑斗 （長岡大手）
144 青木琢磨 （長岡工業）
145 高桑健太 （中越高校）
146 大橋涼樹 （長岡農業）
147 高橋　迅 （長岡工業）
148 長谷川朋希 （越路中学）
149 小林凌大 （宮内中学）
150 内藤一輝 （帝京長岡）
151 有波飛俊 （長岡向陵）
152 廣川　豪 （長岡商業）
153 関根伸浩 （六日町クラブ）
154 津軽天馬 （長岡大手）
155 恩田勇哉 （宮内中学）
156 横山幸信 （長岡協会）
157 室橋友貴 （中越高校）
158 諸橋星哉 （長岡商業）
159 橋本悠吾 （帝京長岡）
160 中島生吹 （宮内中学）
161 島津尚暉 （長岡向陵）
162 安達拓海 （長岡農業）
163 長瀬壮斗 （長岡高校）
164 藤沢勇樹 （飛翔）
165 高橋光太郎 （ＮＢＡ）
166 倉茂咲弥 （長岡向陵）
167 山崎優太 （長岡工業）
168 長谷川恵風 （中野島ＪＢＣ）
169 志田陽佑 （長岡工業）
170 小林幸也 （中越高校）
171 久保田和磨 （長岡高校）
172 雅楽川敦海 （帝京長岡）
173 青木柊太 （宮内中学）
174 辻本健人 （長岡農業）
175 中山拓紀 （長岡大手）
176 阿部大成 （十日町協会）
177 小林泰斗 （長岡工業）
178 本間大和 （長岡商業）
179 山上羽月 （Ｔｅａｍ江陽）
180 藤田哲郎 （長岡向陵）
181 池野　佑 （越路中学）
182 伊部翔映 （帝京長岡）
183 石原瑛也 （長岡大手）
184 片桐健斗 （長岡高校）
185 齋藤悠登 （帝京長岡）
186 中山晄輔 （宮内中学）
187 竹内皓祐 （ヨネックス）