一般男子単（MS）

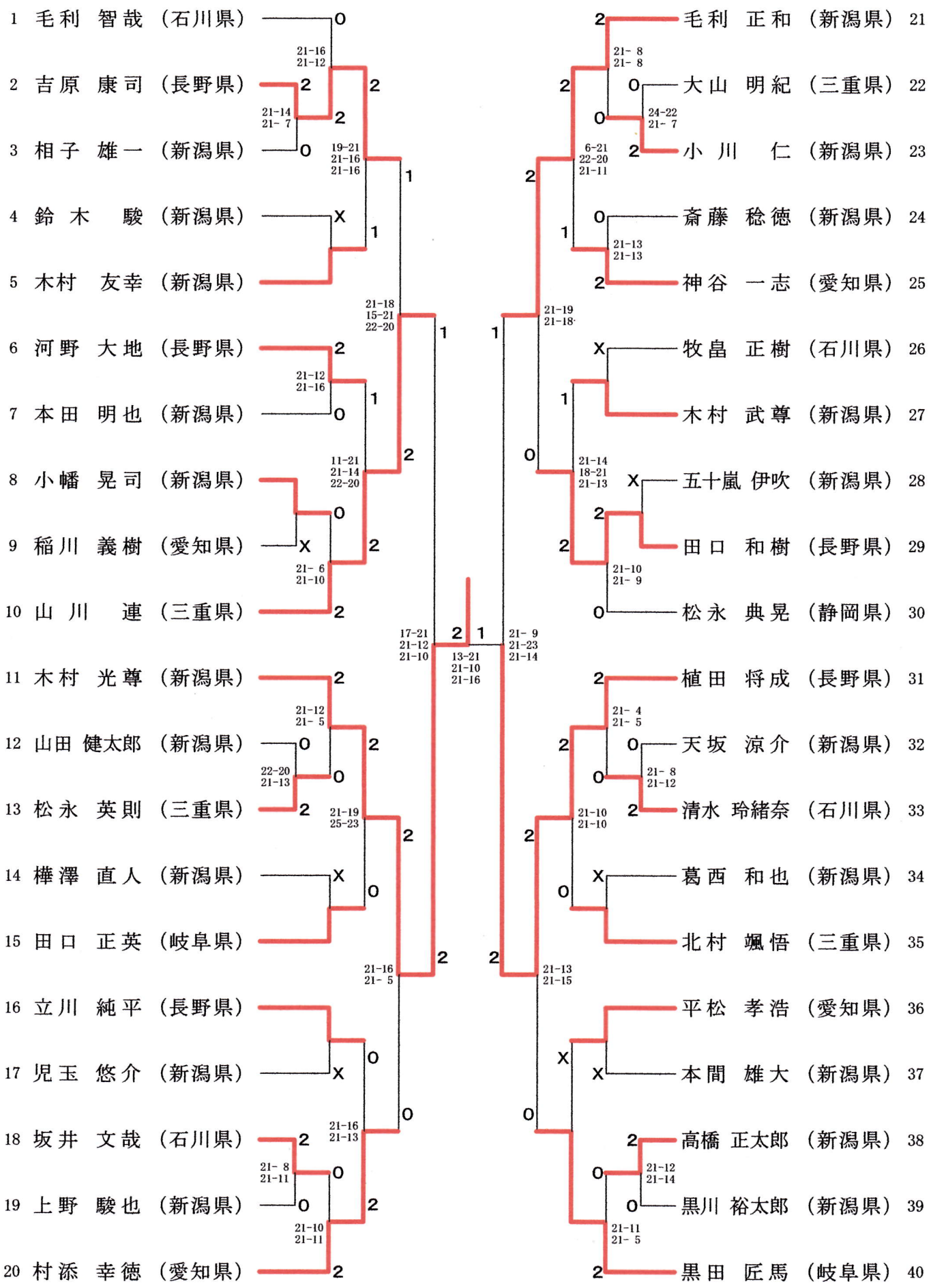
1 毛利 智哉 （石川県）
2 吉原 康司 （長野県）
3 相子 雄一 （新潟県）
4 鈴木 駿 （新潟県）
5 木村 友幸 （新潟県）
6 河野 大地 （長野県）
7 本田 明也 （新潟県）
8 小幡 晃司 （新潟県）
9 稲川 義樹 （愛知県）
10 山川 連 （三重県）
11 木村 光尊 （新潟県）
12 山田 健太郎 （新潟県）
13 松永 英則 （三重県）
14 樺澤 直人 （新潟県）
15 田口 正英 （岐阜県）
16 立川 純平 （長野県）
17 児玉 悠介 （新潟県）
18 坂井 文哉 （石川県）
19 上野 駿也 （新潟県）
20 村添 幸徳 （愛知県）
21 毛利 正和 （新潟県）
22 大山 明紀 （三重県）
23 小川 仁 （新潟県）
24 斎藤 稔徳 （新潟県）
25 神谷 一志 （愛知県）
26 牧畠 正樹 （石川県）
27 木村 武尊 （新潟県）
28 五十嵐 伊吹 （新潟県）
29 田口 和樹 （長野県）
30 松永 典晃 （静岡県）
31 植田 将成 （長野県）
32 天坂 涼介 （新潟県）
33 清水 玲緒奈 （石川県）
34 葛西 和也 （新潟県）
35 北村 颯悟 （三重県）
36 平松 孝浩 （愛知県）
37 本間 雄大 （新潟県）
38 高橋 正太郎 （新潟県）
39 黒川 裕太郎 （新潟県）
40 黒田 匠馬 （岐阜県）