少年女子複（GD）－1

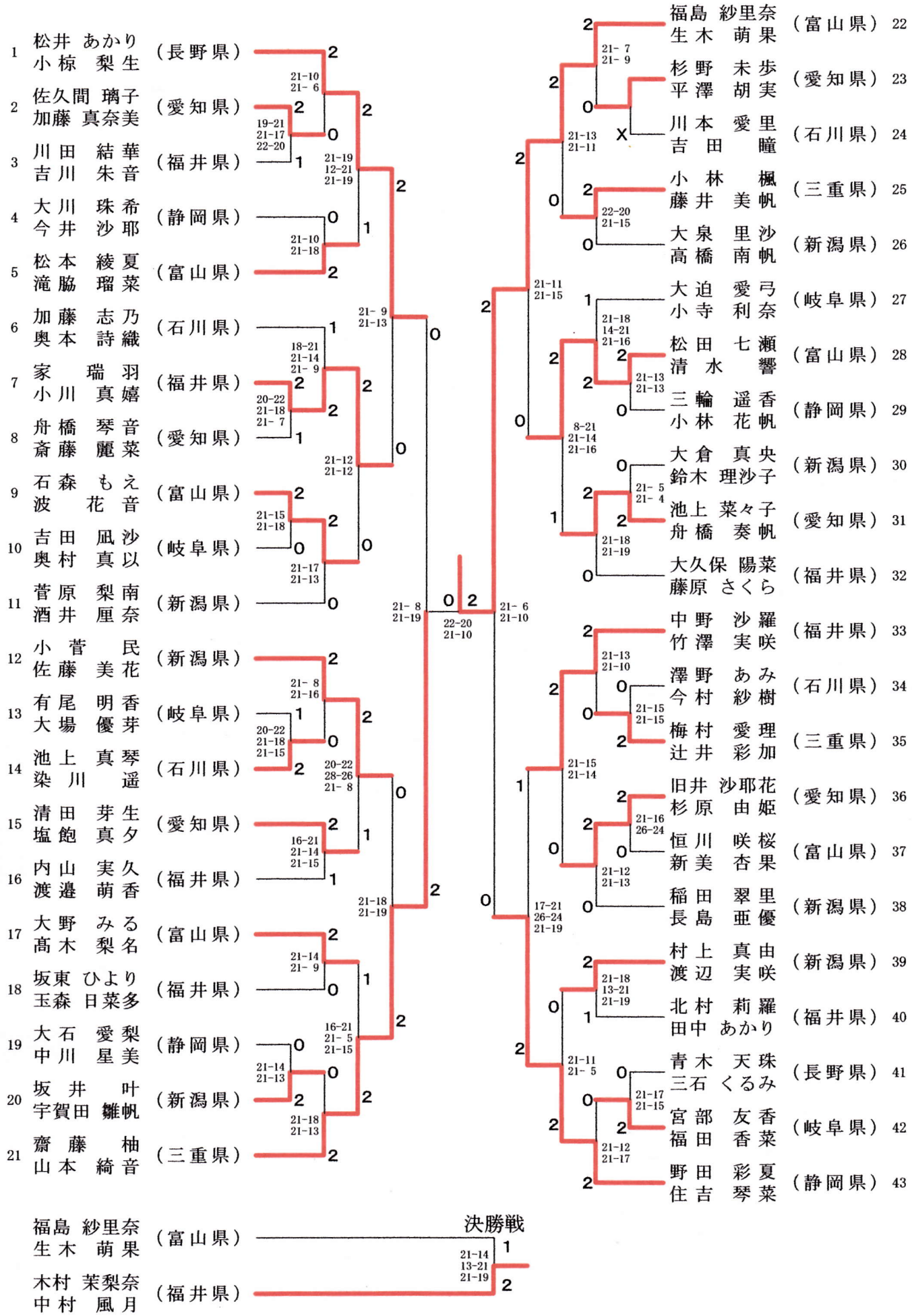
1 松井 あかり 小椋 梨生 （長野県）
2 佐久間 璃子 加藤 真奈美 （愛知県）
3 川田 結華 吉川 朱音 （福井県）
4 大川 珠希 今井 沙耶 （静岡県）
5 松本 綾夏 滝脇 瑠菜 （富山県）
6 加藤 志乃 奥本 詩織 （石川県）
7 家 瑞羽 小川 真嬉 （福井県）
8 舟橋 琴音 斎藤 麗菜 （愛知県）
9 石森 もえ 波 花音 （富山県）
10 吉田 凪沙 奥村 真以 （岐阜県）
11 菅原 梨南 酒井 厘奈 （新潟県）
12 小菅 民 佐藤 美花 （新潟県）
13 有尾 明香 大場 優芽 （岐阜県）
14 池上 真琴 染川 遥 （石川県）
15 清田 芽生 塩飽 真夕 （愛知県）
16 内山 実久 渡邉 萌香 （福井県）
17 大野 みる 髙木 梨名 （富山県）
18 坂東 ひより 玉森 日菜多 （福井県）
19 大石 愛梨 中川 星美 （静岡県）
20 坂井 叶 宇賀田 雛帆 （新潟県）
21 齋藤 柚 山本 綺音 （三重県）
福島 紗里奈 生木 萌果 （富山県） 22
杉野 未歩 平澤 胡実 （愛知県） 23
川本 愛里 吉田 瞳 （石川県） 24
小林 楓 藤井 美帆 （三重県） 25
大泉 里沙 高橋 南帆 （新潟県） 26
大迫 愛弓 小寺 利奈 （岐阜県） 27
松田 七瀬 清水 響 （富山県） 28
三輪 遥香 小林 花帆 （静岡県） 29
大倉 真央 鈴木 理沙子 （新潟県） 30
池上 菜々子 舟橋 奏帆 （愛知県） 31
大久保 陽菜 藤原 さくら （福井県） 32
中野 沙羅 竹澤 実咲 （福井県） 33
澤野 あみ 今村 紗樹 （石川県） 34
梅村 愛理 辻井 彩加 （三重県） 35
旧井 沙耶花 杉原 由姫 （愛知県） 36
恒川 咲桜 新美 杏果 （富山県） 37
稲田 翠里 長島 亜優 （新潟県） 38
村上 真由 渡辺 実咲 （新潟県） 39
北村 莉羅 田中 あかり （福井県） 40
青木 天珠 三石 くるみ （長野県） 41
宮部 友香 福田 香菜 （岐阜県） 42
野田 彩夏 住吉 琴菜 （静岡県） 43
決勝戦
福島 紗里奈 生木 萌果 （富山県）
木村 茉梨奈 中村 風月 （福井県）