少年女子単（ＧＳ）－２

84 本 江　綾 （富山県）
85 宇賀田 雛帆 （新潟県）
86 三輪 遥香 （静岡県）
87 川田 結華 （福井県）
88 奥村 真以 （岐阜県）
89 長島 亜優 （新潟県）
90 田中 あかり （福井県）
91 東　芽依 （富山県）
92 杉原 由姫 （愛知県）
93 垂見 琴奈 （長野県）
94 奥本 詩織 （石川県）
95 清田 芽生 （愛知県）
96 恒川 咲桜 （富山県）
97 齋藤　柚 （三重県）
98 福田 香菜 （岐阜県）
99 村上 真由 （新潟県）
100 舟橋 琴音 （愛知県）
101 竹澤 実咲 （福井県）
102 渡辺 茉央 （静岡県）
103 遠藤 祐奈 （新潟県）
104 大迫 愛弓 （岐阜県）
105 石田 有紀乃 （新潟県）
106 志賀 あおい （愛知県）
107 中橋 奈智 （石川県）
108 坂本 香奈 （静岡県）
109 清水　響 （富山県）
110 小山 令華 （岐阜県）
111 大久保 陽菜 （福井県）
112 笠原 菜奈子 （愛知県）
113 佐藤 美花 （新潟県）
114 松本 綾夏 （富山県）
115 小椋 梨生 （長野県）
116 吉田　瞳 （石川県）
117 有尾 明香 （岐阜県）
118 小林　楓 （三重県）
119 小倉 亜友 （福井県）
120 杉野 未歩 （愛知県）
121 大野 みる （富山県）
122 高橋 南帆 （新潟県）
123 坂東 ひより （福井県）
124 野田 彩夏 （静岡県）

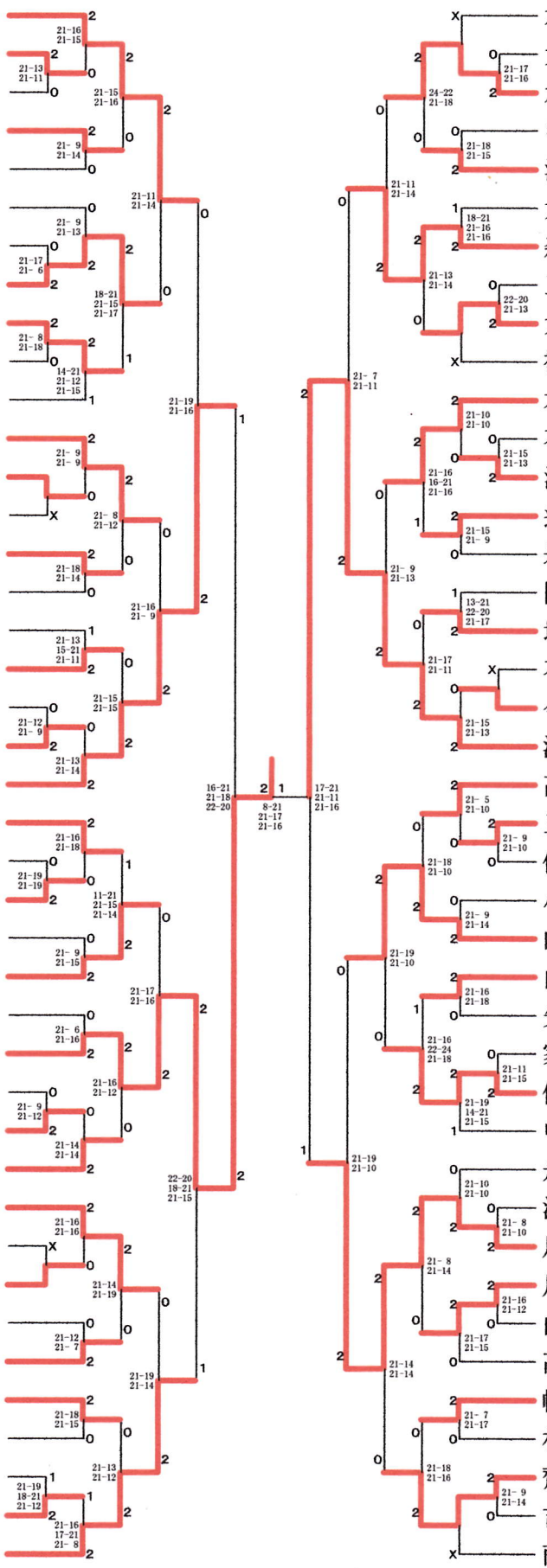

125 木村 茉梨奈 （福井県）
126 大倉 真央 （新潟県）
127 水上 尚美 （富山県）
128 中山 智絵 （愛知県）
129 澤野 あみ （石川県）
130 大石 愛梨 （静岡県）
131 森田 あゆ （福井県）
132 三石 くるみ （長野県）
133 大塚 早耶香 （岐阜県）
134 福島 紗里奈 （富山県）
135 本谷 かすみ （岐阜県）
136 石原　光 （愛知県）
137 波　花音 （富山県）
138 辻井 彩加 （三重県）
139 岩野　誓 （新潟県）
140 門井 可奈子 （福井県）
141 坪井 彩佳 （岐阜県）
142 石井 亜海 （新潟県）
143 今井 沙耶 （静岡県）
144 酒井 すみれ （愛知県）
145 高柳 美月 （静岡県）
146 三輪 音巴 （岐阜県）
147 佐々木 美樹 （新潟県）
148 小山 未歩 （愛知県）
149 内山 実久 （福井県）
150 山本 優季 （愛知県）
151 矢野 芹奈 （富山県）
152 家城 未雅 （三重県）
153 佐藤　恵 （新潟県）
154 中谷 心萌 （石川県）
155 舟橋 奏帆 （愛知県）
156 津野 琴音 （長野県）
157 川瀬 美優 （岐阜県）
158 川島 優奈 （富山県）
159 山岡 未沙 （三重県）
160 高山 玲奈 （福井県）
161 幡谷 美優 （富山県）
162 杉本 英未 （静岡県）
163 齋藤 涼花 （新潟県）
164 吉田 愛美 （福井県）
165 南部 一伽 （石川県）