少年男子複（ＢＤ）－１

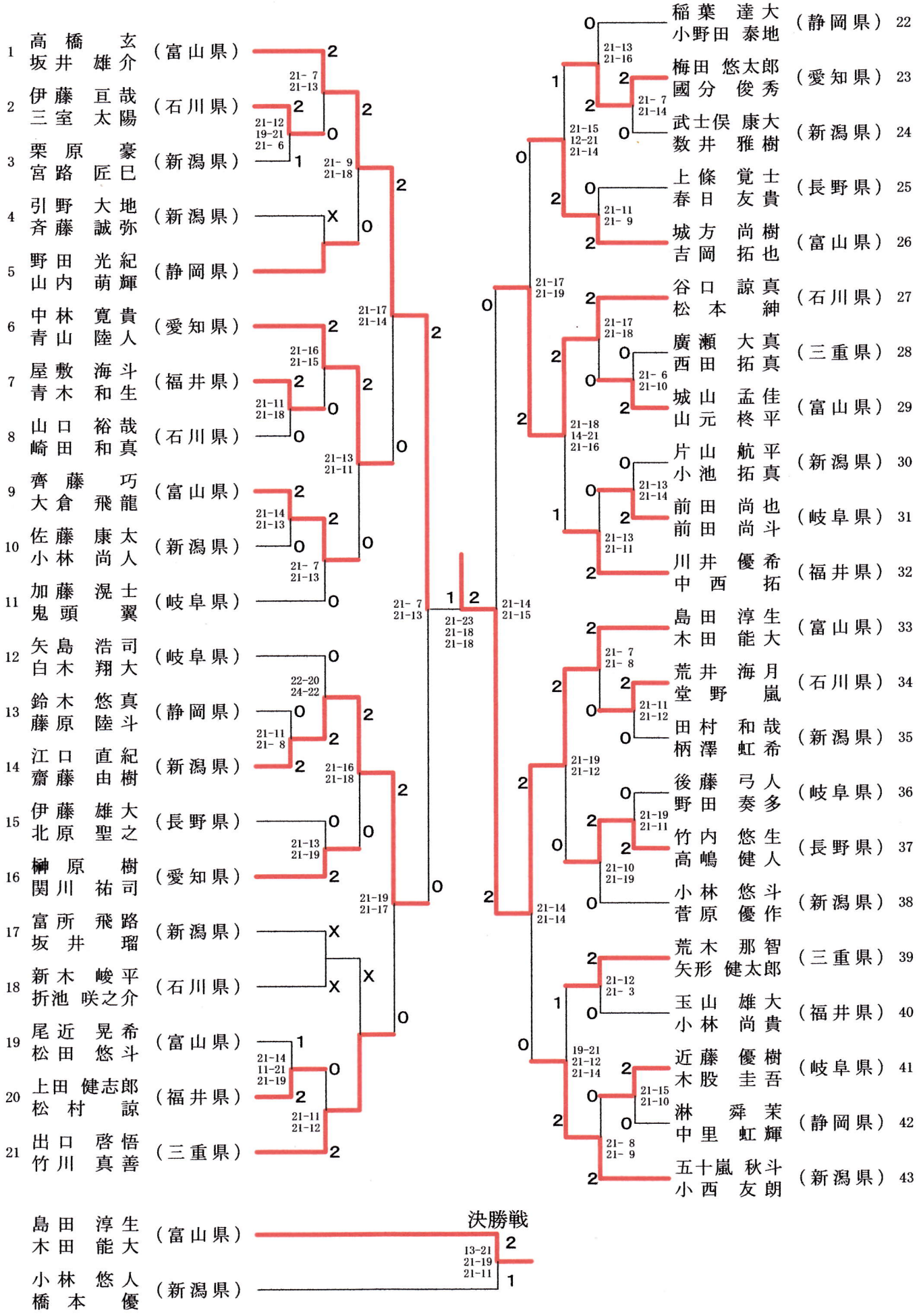
1 高橋 玄 坂井 雄介 （富山県）
2 伊藤 亘哉 三室 太陽 （石川県）
3 栗原 豪 宮路 匠巳 （新潟県）
4 引野 大地 斉藤 誠弥 （新潟県）
5 野田 光紀 山内 萌輝 （静岡県）
6 中林 寛貴 青山 陸人 （愛知県）
7 屋敷 海斗 青木 和生 （福井県）
8 山口 裕哉 崎田 和真 （石川県）
9 齊藤 巧 大倉 飛龍 （富山県）
10 佐藤 康太 小林 尚人 （新潟県）
11 加藤 滉士 鬼頭 翼 （岐阜県）
12 矢島 浩司 白木 翔大 （岐阜県）
13 鈴木 悠真 藤原 陸斗 （静岡県）
14 江口 直紀 齋藤 由樹 （新潟県）
15 伊藤 雄大 北原 聖之 （長野県）
16 榊原 樹 関川 祐司 （愛知県）
17 富所 飛路 坂井 瑠 （新潟県）
18 新木 峻平 折池 咲之介 （石川県）
19 尾近 晃希 松田 悠斗 （富山県）
20 上田 健志郎 松村 諒 （福井県）
21 出口 啓悟 竹川 真善 （三重県）
22 稲葉 達大 小野田 泰地 （静岡県）
23 梅田 悠太郎 國分 俊秀 （愛知県）
24 武士俣 康大 数井 雅樹 （新潟県）
25 上條 覚士 春日 友貴 （長野県）
26 城方 尚樹 吉岡 拓也 （富山県）
27 谷口 諒真 松本 紳 （石川県）
28 廣瀬 大真 西田 拓真 （三重県）
29 城山 孟佳 山元 柊平 （富山県）
30 片山 航平 小池 拓真 （新潟県）
31 前田 尚也 前田 尚斗 （岐阜県）
32 川井 優希 中西 拓 （福井県）
33 島田 淳生 木田 能大 （富山県）
34 荒井 海月 堂野 嵐 （石川県）
35 田村 和哉 柄澤 虹希 （新潟県）
36 後藤 弓人 野田 奏多 （岐阜県）
37 竹内 悠生 高嶋 健人 （長野県）
38 小林 悠斗 菅原 優作 （新潟県）
39 荒木 那智 矢形 健太郎 （三重県）
40 玉山 雄大 小林 尚貴 （福井県）
41 近藤 優樹 木股 圭吾 （岐阜県）
42 淋 舜茉 中里 虹輝 （静岡県）
43 五十嵐 秋斗 小西 友朗 （新潟県）
決勝戦
島田 淳生 木田 能大 （富山県）
小林 悠人 橋本 優 （新潟県）