５０歳以上女子複（５０WD）

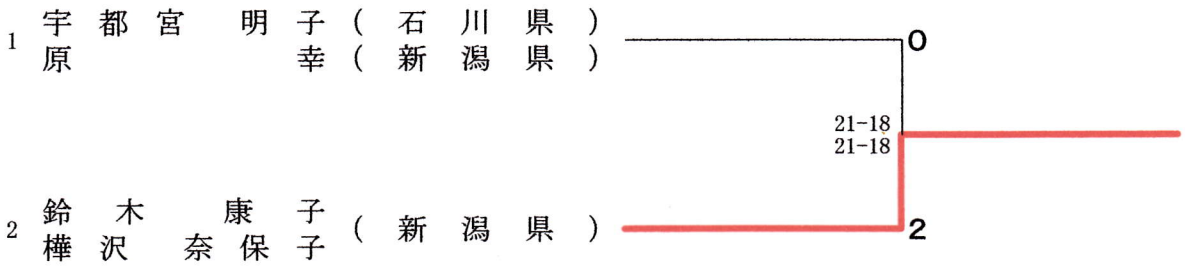

６０歳以上男子複（６０MD）

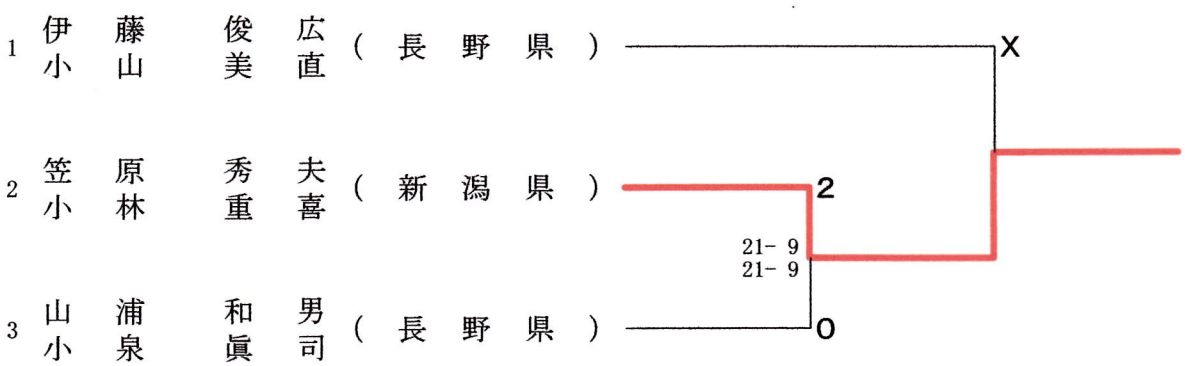

６０歳以上女子複（６０WD）

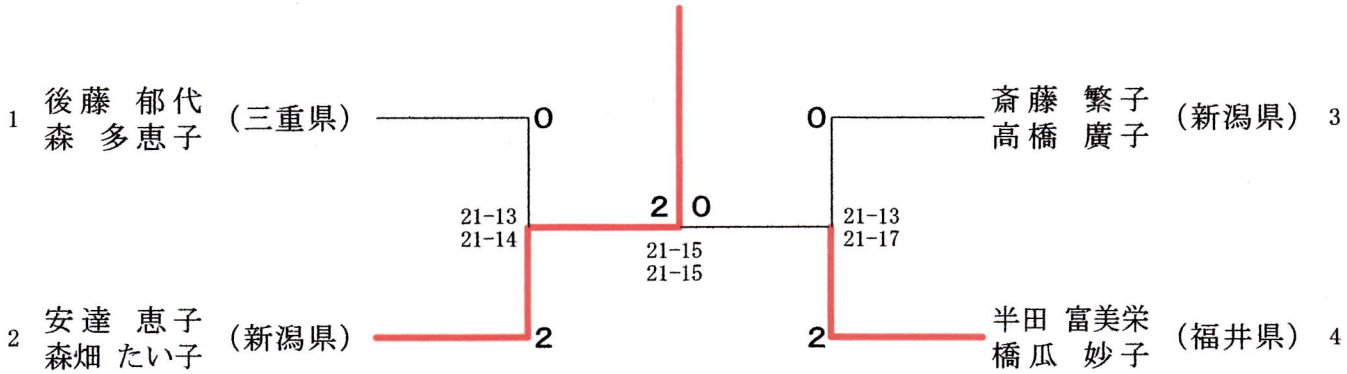
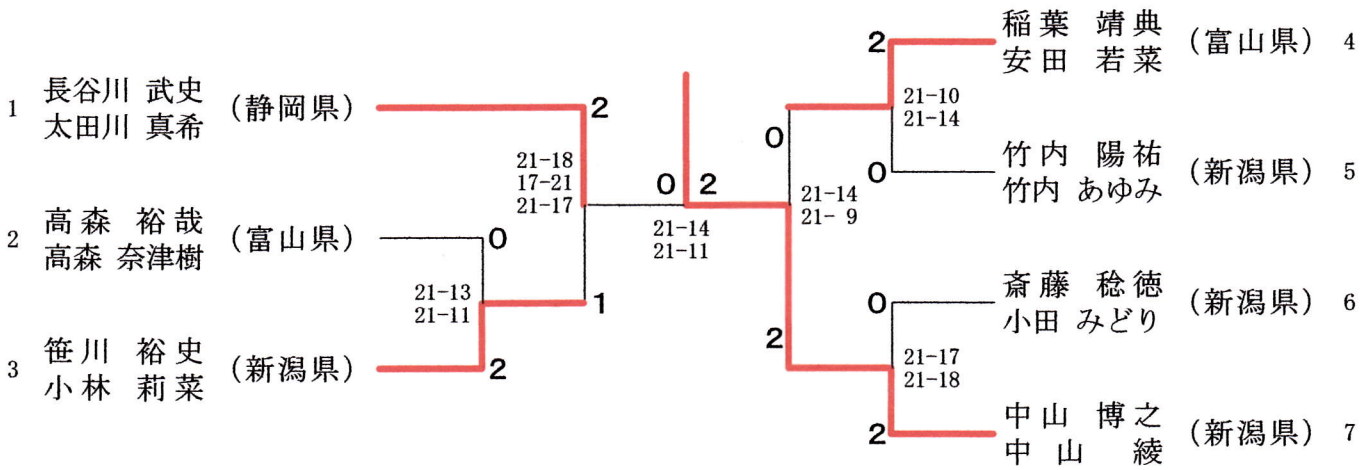
一般混合複（ＸＤ）