一般女子単（WS）

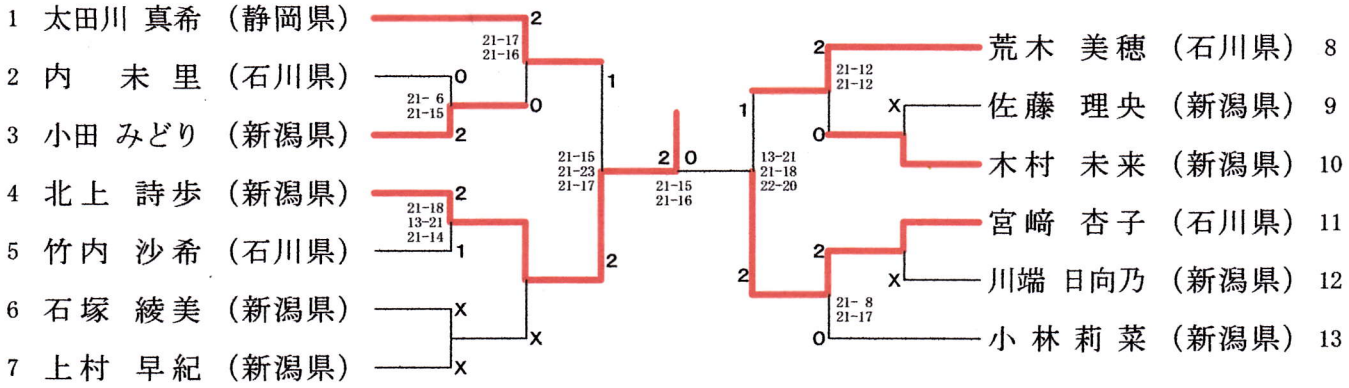

一般女子複（WD）

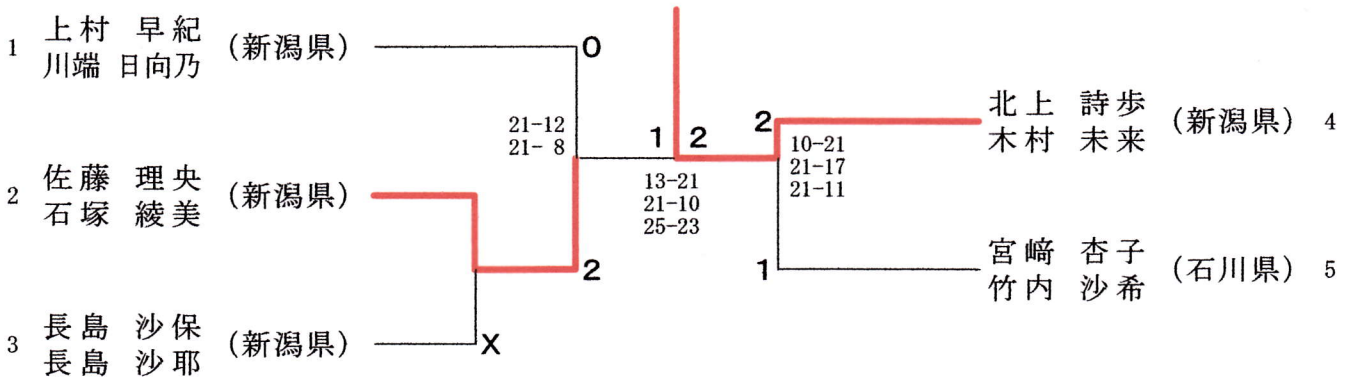

３０歳以上男子単（３０MS）

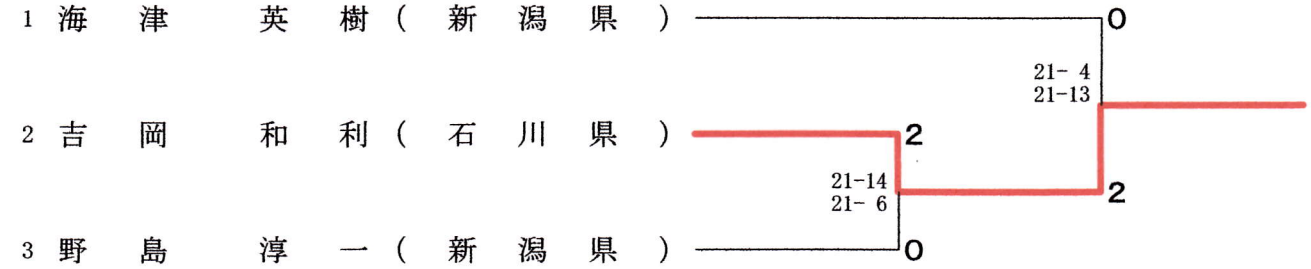
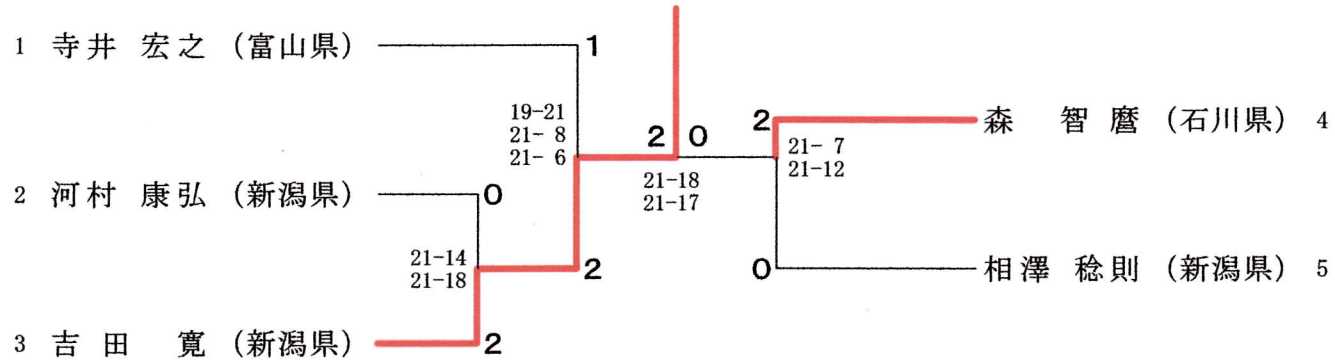
４０歳以上男子単（４０MS）